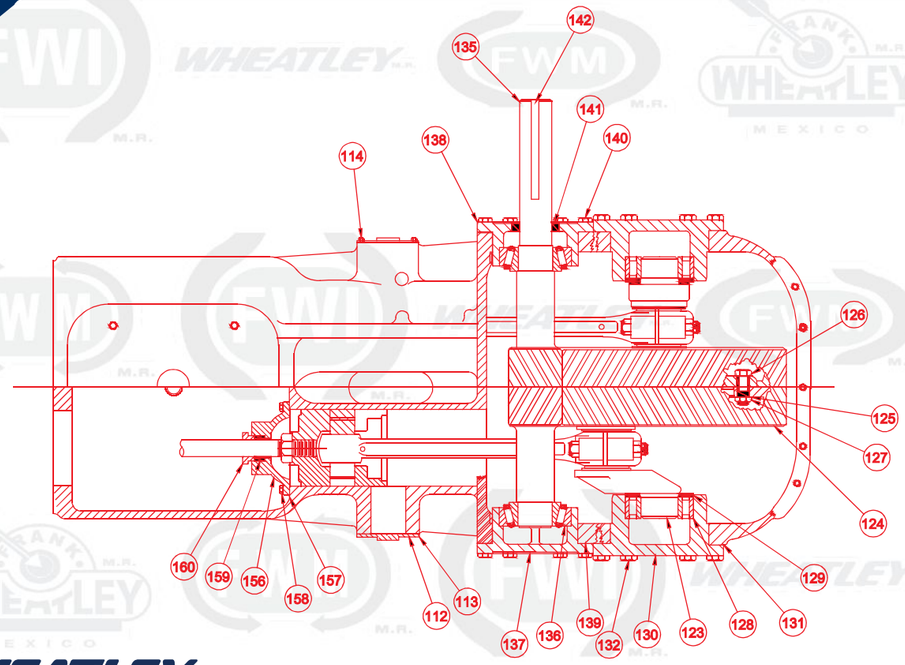

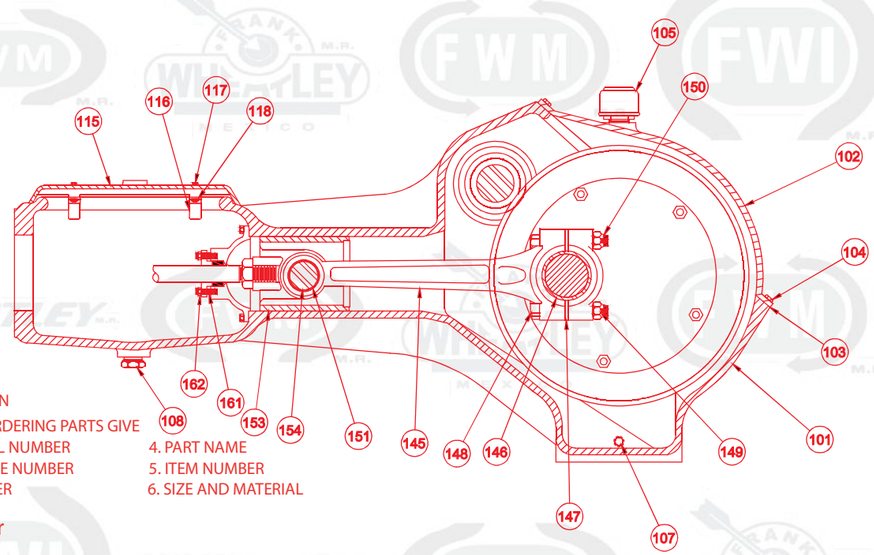

△ NOT SHOWN

NOTE: WHEN ORDERING PARTS GIVE

1. PUMP SERIAL NUMBER
2. PUMP FIGURE NUMBER
3. PART NUMBER
4. PART NAME
5. ITEM NUMBER
6. SIZE AND MATERIAL

plan number
2-14073

La Información contenida en éste soporte o documento es de carácter confidencial y por tanto se encuentra protegida por la figura del secreto industrial, por tanto la misma sólo puede ser utilizada por Frank Wheatley de México, S.A. De C.V., así que la revelación de la misma es meramente para fines comerciales e informativos, por lo que de ninguna forma le da derecho a reproducirla, divulgarla o bien apropiársela para su beneficio o de terceros, ya que de lo contrario se podrá hacer acreedor a las sanciones que prevén las Leyes aplicables, incluso las penales.

FRANK WHEATLEY DE MÉXICO, S.A DE C.V.

Calle Brisa, Manzana 14 Lote 19 Col. El Molino, Ixtapaluca Estado de México, CP. 56553 Tel/Fax 01 55 59 74 65 82

POWER FRAME PARTS LIST FOR FIG. 6050 & 6070 PISTON PUMPS

ITEM Nº	PART Nº	Nº REQD	PART NAME
101	004-002713-350	1	POWER FRAME
102	002-002285-350	1	CRANKCASE COVER
103	002-004380-999	2	GASKET
104	100-038100-273	14	CAP SCREW
105	001-013059-999	1	BREATHER CAP
Δ106	001-011093-999	1	OIL CAUGE
107	170-034005-353	2	PLUG
108	170-112004-353	1	PLUG
Δ109	002-013175-231	1	OIL THROUGH (LEFT HAND)
Δ110	002-003412-231	1	OIL THROUGH (RIGHT HAND)
Δ111	111-010038-306	2	MACHINE SCREW
112	001-018277-282	2	WRIST PIN COVER (6050)
112	001-018250-282	2	WRIST PIN COVER (6070)
113	205-000001-207	2	GASKET
114	110-038058-273	6	CAP SCREW
115	002-002386-350	1	BARREL COVER
116	001-010875-364	4	CLIP
117	113-014100-220	4	BOLT
118	143-014020-243	4	NUT
119	001-003417-282	1	NAME PLATE
120	126-004014-220	4	DRIVE SCREW
123	001-002222-351	1	CRANKSHAFT
124	002-001323-351	1	GEAR
125	154-078147-220	5	LOCK WASHER
126	100-078300-273	5	CAP SCREW
127	127-078809-243	5	NUT
128	121-335059-999	2	BEARING
129	177-000575-999	2	RETAINER RING
130	002-002194-350	2	BEARING HOUSING
131	205-000036-207	2	GASKET
132	100-058134-273	12	CAP SCREW
135	002-002209-270	1	COUNTERSHAFT (WITH GEAR)
136	120-355066-999	2	BEARING
137	002-002192-350	1	BEARING HOUSING (BLIND SIDE)
138	002-002193-350	1	BEARING HOUSING (SHAFT SIDE)
139	998-006050-012	1	SHIM GASKET KIT
140	100-058134-273	12	CAP SCREW
141	145-300418-999	1	OIL SEAL
142	146-034800-236	1	KEY
145	002-002033-352	2	CONNECTING ROD
146	001-002034-999	2	BEARING
147	001-001437-999	4	SHIM
148	001-002011-270	4	BOLT
149	132-100014-243	4	NUT
150	148-316134-220	4	COTTER KEY
151	001-000863-302	2	BUSHING
153	002-002677-350	2	CROSSHEAD
154	001-002676-236	2	WRIST PIN
156	001-002256-350	2	WIPER BOX
157	205-000023-207	2	GASKET
158	100-038100-273	8	CAP SCREW
159	001-011591-999	2	PACKING
160	001-002263-350	2	GLAND
161	102-038214-271	4	STUD
162	150-038016-306	4	NUT
OPTIONAL EQUIPMENT			
Δ164	998-006050-007	1	MANZEL LUBRICATOR & DRIVE
Δ165	998-006050-008	1	MC CORD LUBRICATOR & DRIVE
THE FOLLOWING KITS ARE AVAILABLE			
167	998-006050-010	1	POWER END GASKET KIT
KIT CONSISTS OF ITEMS 103, 113, 131, 139, 141 & 157			
168	998-006050-011	2	WIPER BOX GLAND KIT
KIT CONSISTS OF ITEMS 160, 161 & 162			

REGISTER Nº	DISTINCTIVE SIGN
440173	PLUG-A-RAMA
438323	PLUGARRO
422301	CHECK FRANK WHEATLEY
410680	FWM Y (DISEÑO)
444286	FWM Y (DISEÑO)
454756	FRANK WHEATLEY
541834	FRANK WHEATLEY
546203	FRANK WHEATLEY (Y DISEÑO)
545623	FRANK WHEATLEY
554405	FRANK WHEATLEY (Y DISEÑO)
547636	FRANK WHEATLEY FRANK FLO
1053832	WHEATLEY Y DISEÑO
1053829	WHEATLEY
1053831	WHEATLEY Y DISEÑO
1053830	WHEATLEY
1073033	WHEATLEY
1073036	WHEATLEY
1073034	WHEATLEY
1073035	WHEATLEY
1082910	WHEATLEY
3597745	FWM U.S.A.
3615004	FWM U.S.A.
1225056	FWI Y DISEÑO
1210371	FWI Y DISEÑO
T0901631A	WHEATLEY INDONESIA
7280068	WHEATLEY CHINA

plan number
2-14073

La Información contenida en éste soporte o documento es de carácter confidencial y por tanto se encuentra protegida por la figura del secreto industrial, por tanto la misma sólo puede ser utilizada por Frank Wheatley de México, S.A. De C.V., así que la revelación de la misma es meramente para fines comerciales e informativos, por lo que de ninguna forma le da derecho a reproducirla, divulgarla o bien apropiársela para su beneficio o de terceros, ya que de lo contrario se podrá hacer acreedor a las sanciones que prevén las Leyes aplicables, incluso las penales.

FIG. 6070 FLUID CYLINDER
2 1/2 - 5 x 10 1/8
DUPLEX PISTON PUMP

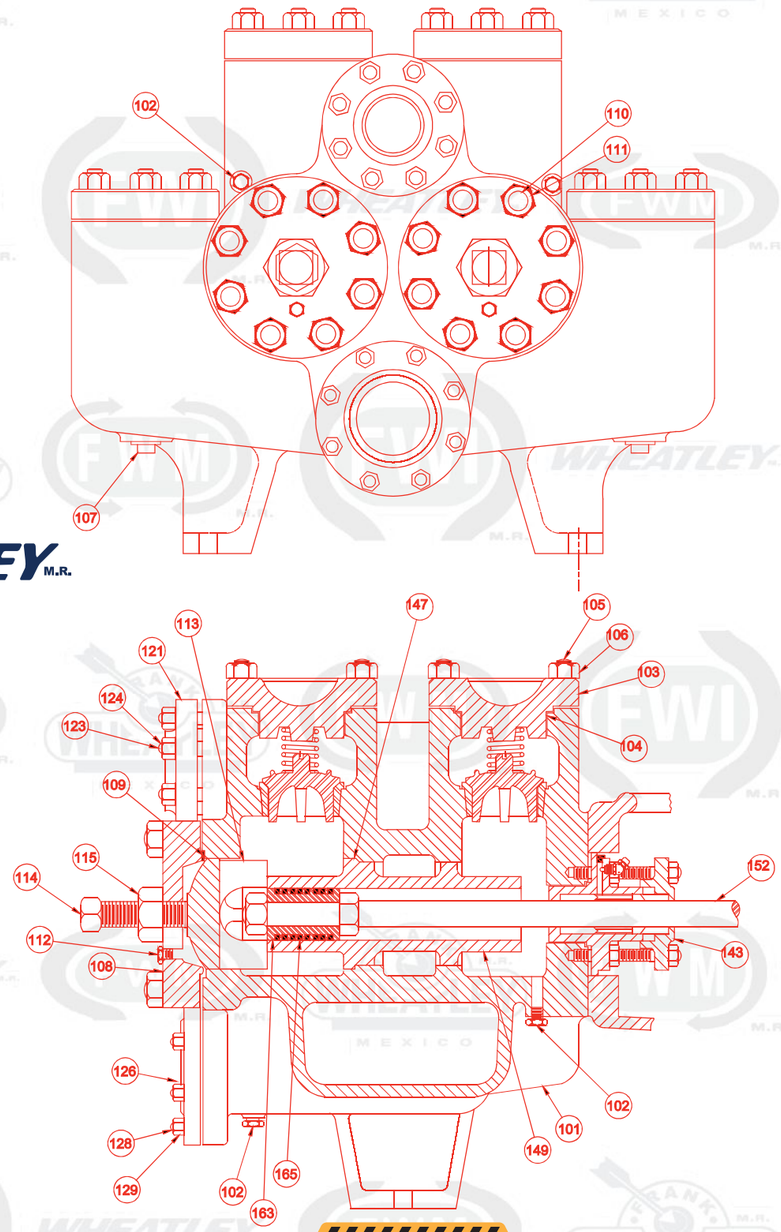

plan number

La Información contenida en éste soporte o documento es de carácter confidencial y por tanto se encuentra protegida por la figura del secreto industrial, por tanto la misma sólo puede ser utilizada por Frank Wheatley de México, S.A. De C.V., así que la revelación de la misma es meramente para fines comerciales e informativos, por lo que de ninguna forma le da derecho a reproducirla, divulgarla o bien apropiársela para su beneficio o de terceros, ya que de lo contrario se podrá hacer acreedor a las sanciones que prevén las Leyes aplicables, incluso las penales.

FRANK WHEATLEY DE MÉXICO, S.A DE C.V.

Calle Brisa, Manzana 14 Lote 19 Col. El Molino, Ixtapaluca Estado de México, CP. 56553 Tel/Fax 01 55 59 74 65 82

PARTS LIST FOR FIG.6070 DUPLEX PISTON PUMP FLUID END ASSEMBLY

ITEM Nº	PART Nº	Nº REQD	PART NAME
101	044-002576-350	1	BODY (CAST IRON)
	004-002576-352	1	BODY (DUCTILE IRON)
102	170-038002-220	8	PLUG
103	001-002541-350	8	VALVE COVER (IRON)
	001-002541-351	8	VALVE COVER (DUCTILE)
104	204-000049-206	8	GASKET
105	102-034312-271	48	STUD
106	127-034010-243	48	NUT
108	002-002534-351	2	CYLINDER HEAD
109	204-000053-206	2	GASKET
110	102-118412-271	15	STUD
111	127-118007-243	15	NUT
112	170-038002-220	4	PIPE PLUG
113	001-002506-302	2	SPIDER LINER (BRONZE)
	001-002506-350	2	SPIDER LINER (IRON)
114	266-112500-263	2	SET SCREW (STAINLESS STEEL)
	266-112500-273	2	SET SCREW (STEEL)
115	001-002845-243	2	NUT
116	265-178112-999	2	LEAS WASHER
117	102-100414-271	8	STUD (POWEREND- FLUIDEND)
118	127-100008-243	8	NUT
120	191-040301-220	1	DISCHARGE FLANGE THREADED
121	204-000047-206	1	GASKET
122	102-034314-271	8	STUD
123	127-034010-243	8	NUT
124	170-114001-353	4	PIPE PLUG
125	191-060151-220	1	SUCTION PLANGE THREADED
126	204-000054-206	1	GASKET
127	102-034300-271	8	STUD
128	127-034011-243	8	NUT
130	001-004114-282	1	NAME PLATE
131	126-004014-220	4	DRIVE SCREW
	STUFFIN BOX		
133	001-002366-350	2	STUFFIN BOX
134	204-000004-206	2	GASKET
135	180-165000-220	2	LUBRICATION FITTING
136	170-018003-220	2	PIPE PLUG
137	102-034300-271	4	STUD
138	127-034010-243	4	NUT
139	001-013382-999	2	PACKING
140	001-003875-302	2	LANTERN RING
141	001-003876-302	2	FOLLOWER
142	001-002367-350	2	GLAND
143	102-034614-271	4	STUD (GLAND)
144	127-034010-243	8	NUT
146	001-004770-999	2	GASKE (LINER)
	(CAST BRONZE LINER)		
149	002-013611-301	2	4" LINER
	002-013612-301	2	4 1/4" LINER
	002-013613-301	2	4 1/2" LINER
	002-013614-301	2	4 3/4" LINER
	002-013615-301	2	5" LINER
	002-013616-301	2	5 1/4" LINER
	002-013617-301	2	5 1/2" LINER
	002-013618-301	2	5 3/4" LINER
	002-013619-301	2	6" LINER
	002-013620-301	2	6 1/4" LINER
	002-013621-301	2	6 1/2" LINER
	002-013622-301	2	6 3/4" LINER
	002-013623-301	2	7" LINER
	(CAST IRON LINER)		
149	002-013611-350	2	4" LINER
	002-013612-350	2	4 1/4" LINER
	002-013613-350	2	4 1/2" LINER
	002-013614-350	2	4 3/4" LINER
	002-013615-350	2	5" LINER
	002-013616-350	2	5 1/4" LINER
	002-013617-350	2	5 1/2" LINER
	002-013618-350	2	5 3/4" LINER
	002-013619-350	2	6" LINER
	002-013620-350	2	6 1/4" LINER
	002-013621-350	2	6 1/2" LINER
	002-013622-350		6 3/4" LINER
	002-013623-350		7" LINER
	(HARD STEEL LINER)		
	277-406070-0XX	2	4" LINER
	277-426070-0XX	2	4 1/4" LINER
	277-446070-0XX	2	4 1/2" LINER
	277-466070-0XX	2	4 3/4" LINER
	277-506070-0XX	2	5" LINER
	277-526070-0XX	2	5 1/4" LINER
	277-546070-0XX	2	5 1/2" LINER
	277-566070-0XX	2	5 3/4" LINER
	277-606070-0XX	2	6" LINER

REGISTER Nº	DISTINCTIVE SIGN
440173	PLUG-A-RAMA
438323	PLUGARRO
422301	CHECK FRANK WHEATLEY
410680	FWM Y (DISEÑO)
444286	FWM Y (DISEÑO)
454756	FRANK WHEATLEY
541834	FRANK WHEATLEY
546203	FRANK WHEATLEY (Y DISEÑO)
545623	FRANK WHEATLEY
554405	FRANK WHEATLEY (Y DISEÑO)
547636	FRANK WHEATLEY FRANK FLO
1053832	WHEATLEY Y DISEÑO
1053829	WHEATLEY
1053831	WHEATLEY Y DISEÑO
1053830	WHEATLEY
1073033	WHEATLEY
1073036	WHEATLEY
1073034	WHEATLEY
1073035	WHEATLEY
1082910	WHEATLEY
3597745	FWM U.S.A.
3615004	FWM U.S.A.
1225056	FWI Y DISEÑO
1210371	FWI Y DISEÑO
T0901631A	WHEATLEY INDONESIA
7280068	WHEATLEY CHINA

plan number

La Información contenida en éste soporte o documento es de carácter confidencial y por tanto se encuentra protegida por la figura del secreto industrial, por tanto la misma sólo puede ser utilizada por Frank Wheatley de México, S.A. De C.V., así que la revelación de la misma es meramente para fines comerciales e informativos, por lo que de ninguna forma le da derecho a reproducirla, divulgarla o bien apropiársela para su beneficio o de terceros, ya que de lo contrario se podrá hacer acreedor a las sanciones que prevén las Leyes aplicables, incluso las penales.

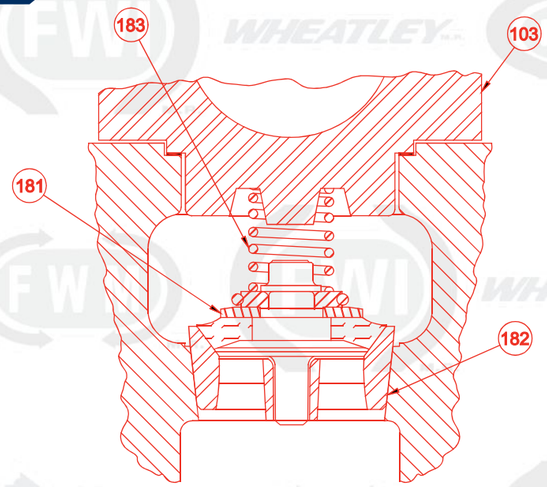

G.W. MURPHY RUBBER SEAL VALVE

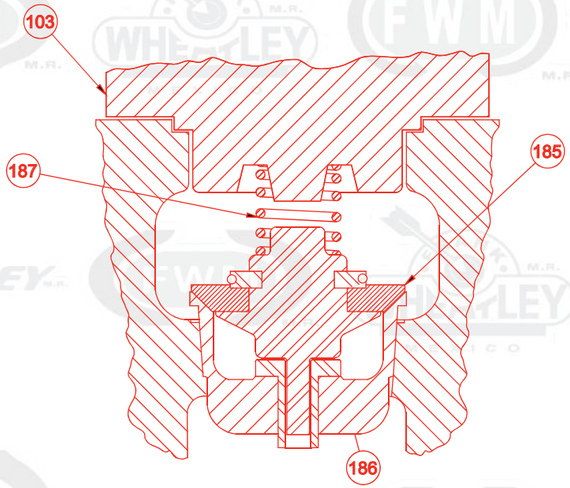

MISSION RUBBER SEAL VALVE

WHEATLEY M.R.

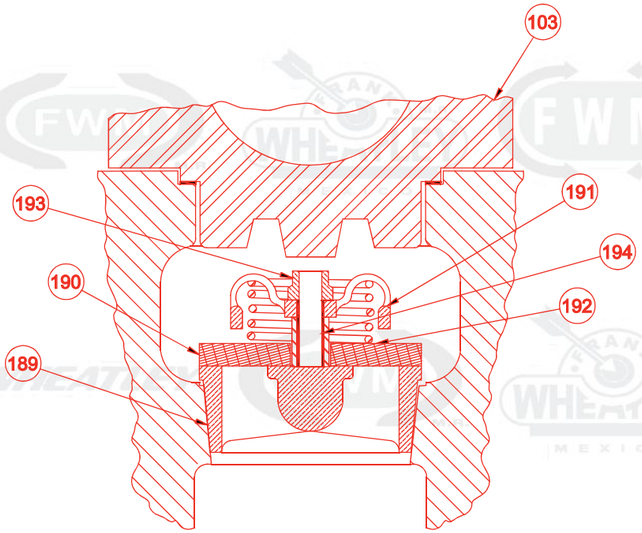

CELCON DISC BRONZE VALVE

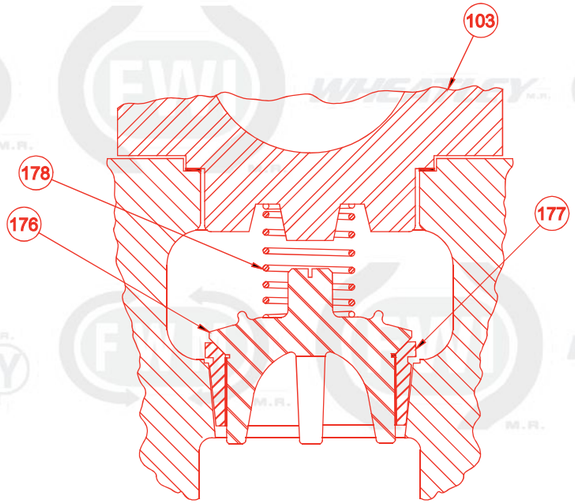

HARD STEEL WING GUIDED VALVE

plan number
2-14304

La Información contenida en éste soporte o documento es de carácter confidencial y por tanto se encuentra protegida por la figura del secreto industrial, por tanto la misma sólo puede ser utilizada por Frank Wheatley de México, S.A. De C.V., así que la revelación de la misma es meramente para fines comerciales e informativos, por lo que de ninguna forma le da derecho a reproducirla, divulgarla o bien apropiársela para su beneficio o de terceros, ya que de lo contrario se podrá hacer acreedor a las sanciones que prevén las Leyes aplicables, incluso las penales.

FRANK WHEATLEY DE MÉXICO, S.A DE C.V.

Calle Brisa, Manzana 14 Lote 19 Col. El Molino, Ixtapaluca Estado de México, CP. 56553 Tel/Fax 01 55 59 74 65 82

PARTS LIST FOR FIG.6070 DUPLEX PISTON PUMP FLUID END ASSEMBLY

ITEM Nº	PART Nº	Nº REQD	PART NAME
	(HARD STEEL LINER)		
149	277-626070-0XX	2	6 1/4" LINER
	277-646070-0XX	2	6 1/2" LINER
	277-666070-0XX	2	6 3/4" LINER
	277-706070-0XX	2	7" LINER
	PISTON ROD & PISTON		
153	002-002642-304	2	STRAIGHT PISTON ROD (BRONZE)
	002-002642-270	2	STRAIGHT PISTON ROD (STEEL)
154	276-180137-244	2	TAPERED PISTON ROD (F.H. STEEL)
155	132-138012-306	2	NUT PISTON END (BRONZE)
	132-138012-243	2	NUT PISTON END (STEEL)
156	148-014234-306	2	COTTER KEY (BRONZE)
157	148-014234-220	2	COTTER KEY (STEEL)
157	001-013076-237	2	NUT (CROSSHEAD END)
	001-002323-200	2	BAFFLE DISC
	CUT TYPE PISTON ASSEMBLY COMP WITH CUPS (BRONZE)		
161	998-006050-111	2	4" PISTON
	998-006050-112	2	4 1/4" PISTON
	998-006050-113	2	4 1/2" PISTON
	990-006050-114	2	4 3/4" PISTON
	998-006050-115	2	5" PISTON
	998-006070-105	2	5 1/4" PISTON
	990-006070-106	2	5 1/2" PISTON
	998-006070-107	2	5 3/4"PISTON
	998-006070-108	2	6" PISTON
	998-006070-109	2	6 1/4" PISTON
	998-006070-110	2	6 1/2" PISTON
	998-006070-111	2	6 3/4" PISTON
	998-006070-112	2	7" PISTON
	(REPLACEMENT CUPS FOR ABOVE PISTONS)		
162	268-400200-388	4	4" CUP
	268-414200-388	4	4 1/4" CUP
	268-412212-388	4	4 1/2" CUP
	268-434212-388	4	4 3/4" CUP
	268-500212-388	4	5"CUP
	268-514212-388	4	5 1/4" CUP
	268-512234-388	4	5 1/2" CUP
	268-534234-388	4	5 3/4"CUP
	268-600234-388	4	6" CUP
	268-614234-388	4	6 1/4" CUP
	268-612234-388	4	6 1/2" CUP
	268-634234-388	4	6 3/4" CUP
	268-700334-388	4	7" CUP
	(STEEL RING TYPE PISTON)		
164	002-013143-237	2	4" PISTON
	002-013144-237	2	4 1/4" PISTON
	002-013145-237	2	4 1/2" PISTON
	002-013146-237	2	4 3/4" PISTON
	002-013147-237	2	5" PISTON
	002-013148-237	2	5 1/4" PISTON
	002-013149-237	2	5 1/2" PISTON
	002-013260-237	2	5 3/4"PISTON
	002-013151-237	2	6" PISTON
	002-013152-237	2	6 1/4" PISTON
	002-013153-237	2	6 1/2" PISTON
	002-013154-237	2	6 3/4" PISTON
	002-013155-237	2	7" PISTON
	(CAST IRON RINGS FOR ABOVE PISTONS)		
166	267-140400-353	16	4" PISTON RING
	267-140414-353	16	4 1/4" PISTON RING
	267-140412-353	16	4 1/2" PISTON RING
	267-140434-353	16	4 3/4" PISTON RING
	267-140500-353	16	5" PISTON RING
	267-140514-353	16	5 1/4" PISTON RING
	267-140512-353	16	5 1/2" PISTON RING
	267-140534-353	16	5 3/4"PISTON RING
	267-140600-353	16	6" PISTON RING
	267-140614-353	16	6 1/4" PISTON RING
	267-140612-353	16	6 1/2" PISTON RING
	267-140634-353	16	6 3/4" PISTON RING
	267-140700-353	16	7" PISTON RING
	(RUBBERS PISTON ASSEMBLY COMPLETE)		
168	274-311400-215	2	4" PISTON
	274-311414-215	2	4 1/4" PISTON
	274-311412-215	2	4 1/2" PISTON
	274-302434-215	2	4 3/4" PISTON
	274-302500-215	2	5" PISTON
	274-302514-215	2	5 1/4" PISTON
	274-302512-215	2	5 1/2" PISTON
	274-302534-215	2	5 3/4"PISTON
	274-302600-215	2	6" PISTON
	274-302614-215	2	6 1/4" PISTON
	274-302612-215	2	6 1/2" PISTON
	274-302634-215	2	6 3/4" PISTON
	274-302700-215	2	7" PISTON
	(REPLACEMENT RUBBERS FOR ABOVE PISTONS)		
169	275-011400-XXX	4	4" RUBBER

FRANK WHEATLEY M.R.

REGISTER Nº	DISTINCTIVE SIGN
440173	PLUG-A-RAMA
438323	PLUGARRO
422301	CHECK FRANK WHEATLEY
410680	FWM Y (DISEÑO)
444286	FWM Y (DISEÑO)
454756	FRANK WHEATLEY
541834	FRANK WHEATLEY
546203	FRANK WHEATLEY (Y DISEÑO)
545623	FRANK WHEATLEY
554405	FRANK WHEATLEY (Y DISEÑO)
547636	FRANK WHEATLEY FRANK FLO
1053832	WHEATLEY Y DISEÑO
1053829	WHEATLEY
1053831	WHEATLEY Y DISEÑO
1053830	WHEATLEY
1073033	WHEATLEY
1073036	WHEATLEY
1073034	WHEATLEY
1073035	WHEATLEY
1082910	WHEATLEY
3597745	FWM U.S.A.
3615004	FWM U.S.A.
1225056	FWI Y DISEÑO
1210371	FWI Y DISEÑO
T0901631A	WHEATLEY INDONESIA
7280068	WHEATLEY CHINA

plan number
2-14304

La Información contenida en éste soporte o documento es de carácter confidencial y por tanto se encuentra protegida por la figura del secreto industrial, por tanto la misma sólo puede ser utilizada por Frank Wheatley de México, S.A. De C.V., así que la revelación de la misma es meramente para fines comerciales e informativos, por lo que de ninguna forma le da derecho a reproducirla, divulgarla o bien apropiársela para su beneficio o de terceros, ya que de lo contrario se podrá hacer acreedor a las sanciones que prevén las Leyes aplicables, incluso las penales.

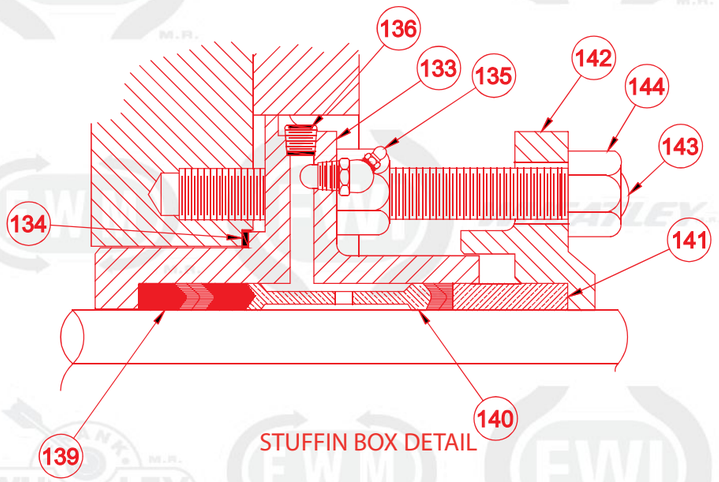

STUFFIN BOX DETAIL

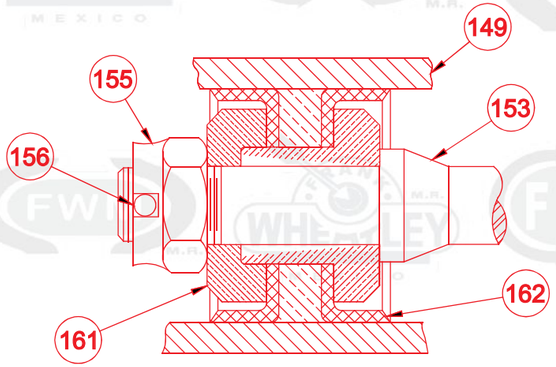

CUP TYPE PISTON

WHEATLEY M.R.

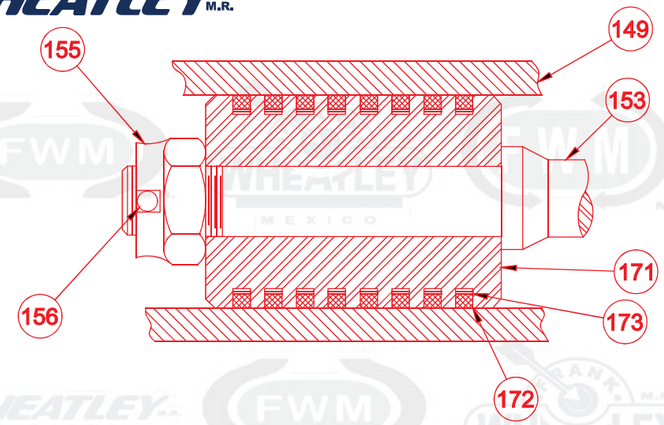

MICARTA RING TYPE PISTON

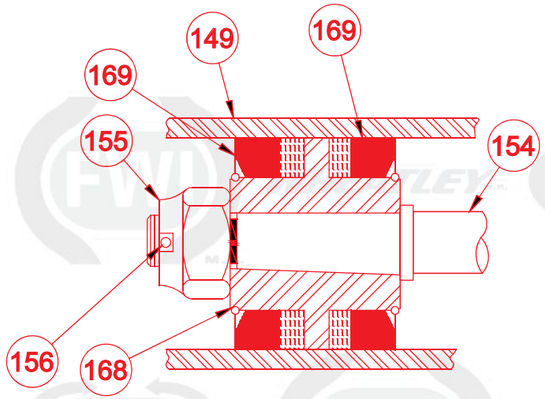

MISSION TYPE PISTON

plan number
1-14304

La Información contenida en éste soporte o documento es de carácter confidencial y por tanto se encuentra protegida por la figura del secreto industrial, por tanto la misma sólo puede ser utilizada por Frank Wheatley de México, S.A. De C.V., así que la revelación de la misma es meramente para fines comerciales e informativos, por lo que de ninguna forma le da derecho a reproducirla, divulgarla o bien apropiársela para su beneficio o de terceros, ya que de lo contrario se podrá hacer acreedor a las sanciones que prevén las Leyes aplicables, incluso las penales.

FRANK WHEATLEY DE MÉXICO, S.A DE C.V.

Calle Brisa, Manzana 14 Lote 19 Col. El Molino, Ixtapaluca Estado de México, CP. 56553 Tel/Fax 01 55 59 74 65 82

PARTS LIST FOR FIG.6050 DUPLEX PISTON PUMP FLUID END ASSEMBLY

ITEM Nº	PART Nº	Nº REQD	PART NAME
169	275-011414-XXX	4	4" RUBBER
	275-011412-XXX	4	4 1/4" RUBBER
	275-002434-XXX	4	4 1/2" RUBBER
	275-002500-XXX	4	4 3/4" RUBBER
	275-002514-XXX	4	5" RUBBER
	275-002512-XXX	4	5 1/4" RUBBER
	275-002534-XXX	4	5 1/2" RUBBER
	275-002600-XXX	4	5 3/4"RUBBER
	275-002614-XXX	4	6" RUBBER
	275-005612-XXX	4	6 1/4" RUBBER
	275-002634-XXX	4	6 1/2" RUBBER
	275-002700-XXX	4	6 3/4"RUBBER
	275-011414-XXX	4	7" RUBBER
	XXX REGULAR COMPOUND SUFFIX Nº 215		
	XXX MISSOPRENE COMPOUND SUFFIX Nº216		
	(MICARTA RING TYPE PISTONS)		
171	002-013205-237	2	4" PISTON
	002-013206-237	2	4 1/4" PISTON
	002-013207-237	2	4 1/2" PISTON
	002-013208-237	2	4 3/4" PISTON
	002-013209-237	2	5" PISTON
	002-013210-237	2	5 1/4" PISTON
	002-013211-237	2	5 1/2" PISTON
	002-013212-237	2	5 3/4"PISTON
	002-013213-237	2	6" PISTON
	002-013214-237	2	6 1/4" PISTON
	002-013215-237	2	6 1/2" PISTON
	002-013216-237	2	6 3/4" PISTON
	002-013217-237	2	7" PISTON
	(MICARTA RING FOR ABOVE PISTONS)		
172	269-400353-999	10	4" PISTON RING
	269-414353-999	10	4 1/4" PISTON RING
	269-412353-999	10	4 1/2" PISTON RING
	269-434353-999	10	4 3/4" PISTON RING
	269-500353-999	10	5" PISTON RING
	269-514353-999	10	5 1/4" PISTON RING
	269-512353-999	10	5 1/2" PISTON RING
	269-534353-999	10	5 3/4"PISTON RING
	269-600353-999	10	6" PISTON RING
	269-614353-999	10	6 1/4" PISTON RING
	269-612353-999	10	6 1/2" PISTON RING
	269-634353-999	10	6 3/4" PISTON RING
	269-700353-999	10	7" PISTON RING
	(MICARTA RING EXPANDER)		
173	278-400353-278	10	4" RING EXPANDER
	278-414353-278	10	4 1/4" RING EXPANDER
	278-412353-278	10	4 1/2" RING EXPANDER
	278-434353-278	10	4 3/4" RING EXPANDER
	278-500353-278	10	5" RING EXPANDER
	278-514353-278	10	5 1/4" RING EXPANDER
	278-512353-278	10	5 1/2" RING EXPANDER
	278-534353-278	10	5 3/4"RING EXPANDER
	278-600353-278	10	6" RING EXPANDER
	278-614353-278	10	6 1/4" RING EXPANDER
	278-612353-278	10	6 1/2" RING EXPANDER
	278-634353-278	10	6 3/4" RING EXPANDER
	278-700353-278	10	7" RING EXPANDER
	VALVES		
	SUCTION AND DISCHARGE		
	(CELCON DINSC BRONZE VALVE)		
175	998-006070-081	8	COMPLETE VALVE ASSEMBLY
176	002-008357-310	8	SEAT
177	001-010954-320	8	DISC
178	001-008851-303	8	RETAINER
179	001-008850-362	8	SPRING
180	150-012013-306	8	NUT
181	186-210138-365	8	SLEEVE
	(G.W MURPHY RUBBER SEAL VALVE)		
183	998-006070-082	8	COMPLETE VALVE ASSEMBLY
184	280-130710-217	8	VALVE
185	280-230800-220	8	SEAT
186	304-509413-362	8	SPRING
	VALVES		
	SUCTION		
	(HARD STEEL WING GUIDED VALVE)		
188	998-006070-081	4	COMPLETE VALVE ASSEMBLY
189	001-005963-220	4	BODY
190	001-005747-220	4	SEAT
191	001-008174-362	4	SPRING
	(RUBBER SEAL VALVE ASSEMBLY)		
193	998-006070-083	4	COMPLETE VALVE ASSEMBLY
	279-000104-217	4	VALVE
	279-212011-220	4	SEAT
	001-008174-362	4	SPRING

FRANK M.R. WHEATLEY

REGISTER Nº	DISTINCTIVE SIGN
440173	PLUG-A-RAMA
438323	PLUGARRO
422301	CHECK FRANK WHEATLEY
410680	FWM Y (DISEÑO)
444286	FWM Y (DISEÑO)
454756	FRANK WHEATLEY
541834	FRANK WHEATLEY
546203	FRANK WHEATLEY (Y DISEÑO)
545623	FRANK WHEATLEY
554405	FRANK WHEATLEY (Y DISEÑO)
547636	FRANK WHEATLEY FRANK FLO
1053832	WHEATLEY Y DISEÑO
1053829	WHEATLEY
1053831	WHEATLEY Y DISEÑO
1053830	WHEATLEY
1073033	WHEATLEY
1073036	WHEATLEY
1073034	WHEATLEY
1073035	WHEATLEY
1082910	WHEATLEY
3597745	FWM U.S.A.
3615004	FWM U.S.A.
1225056	FWI Y DISEÑO
1210371	FWI Y DISEÑO
T0901631A	WHEATLEY INDONESIA
7280068	WHEATLEY CHINA

plan number
1-14304

La Información contenida en éste soporte o documento es de carácter confidencial y por tanto se encuentra protegida por la figura del secreto industrial, por tanto la misma sólo puede ser utilizada por Frank Wheatley de México, S.A. De C.V., así que la revelación de la misma es meramente para fines comerciales e informativos, por lo que de ninguna forma le da derecho a reproducirla, divulgarla o bien apropiársela para su beneficio o de terceros, ya que de lo contrario se podrá hacer acreedor a las sanciones que prevén las Leyes aplicables, incluso las penales.

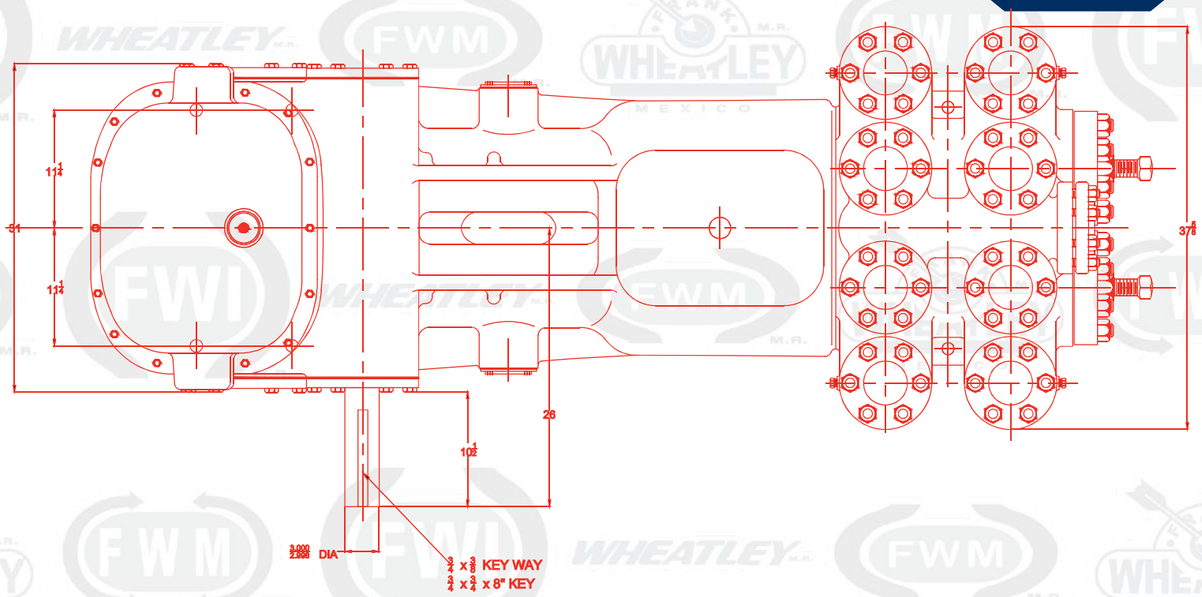

FRANK WHEATLEY DE MÉXICO, S.A DE C.V.

Calle Brisa, Manzana 14 Lote 19 Col. El Molino, Ixtapaluca Estado de México, CP. 56553 Tel/Fax 01 55 59 74 65 82

GENERAL DIMENSIONS

FOR

FIG. 6050 $2\frac{1}{2}$ - 5 x $10\frac{1}{8}$

DUPLEX PISTON PUMP

GEAR RATIO 5.466.1

WHEATLEY M.R.

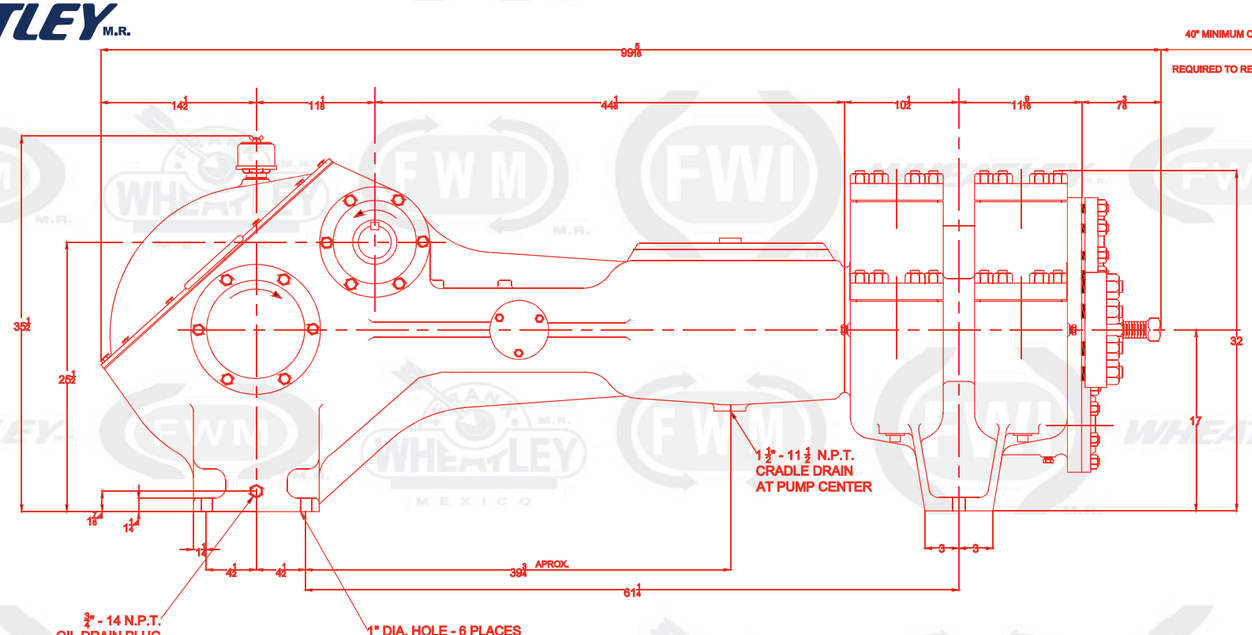

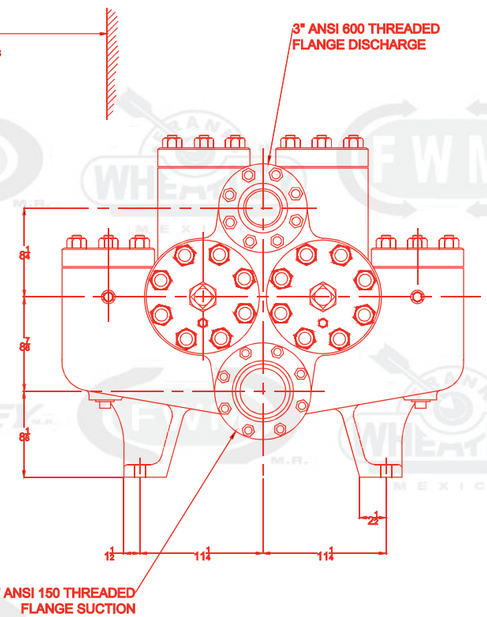

REGISTER Nº	DISTINCTIVE SIGN
440173	PLUG-A-RAMA
438323	PLUGARRO
422301	CHECK FRANK WHEATLEY
410680	FWM Y (DISEÑO)
444286	FWM Y (DISEÑO)
454756	FRANK WHEATLEY
541834	FRANK WHEATLEY
546203	FRANK WHEATLEY (Y DISEÑO)
545623	FRANK WHEATLEY
554405	FRANK WHEATLEY (Y DISEÑO)
547636	FRANK WHEATLEY FRANK FLO
1053832	WHEATLEY Y DISEÑO
1053829	WHEATLEY
1053831	WHEATLEY Y DISEÑO
1053830	WHEATLEY
1073033	WHEATLEY
1073036	WHEATLEY
1073034	WHEATLEY
1073035	WHEATLEY
1082910	WHEATLEY
3597745	FWM U.S.A.
3615004	FWM U.S.A.
1225056	FWI Y DISEÑO
1210371	FWI Y DISEÑO
T0901631A	WHEATLEY INDONESIA
7280068	WHEATLEY CHINA

NOTE: ROTATION REQUIRED PER ARROW SHOWN.
OIL CAPACITY - 12 U.S. GALLONS A.G.M.A. No. 4 EP
GEAR LUBRICANT PER A.G.M.A. STD. No. 252.01

plan number
1-2857

plan number
1-2857

La Información contenida en éste soporte o documento es de carácter confidencial y por tanto se encuentra protegida por la figura del secreto industrial, por tanto la misma sólo puede ser utilizada por Frank Wheatley de México, S.A. De C.V., así que la revelación de la misma es meramente para fines comerciales e informativos, por lo que de ninguna forma le da derecho a reproducirla, divulgarla o bien apropiársela para su beneficio o de terceros, ya que de lo contrario se podrá hacer acreedor a las sanciones que prevén las Leyes aplicables, incluso las penales.

La Información contenida en éste soporte o documento es de carácter confidencial y por tanto se encuentra protegida por la figura del secreto industrial, por tanto la misma sólo puede ser utilizada por Frank Wheatley de México, S.A. De C.V., así que la revelación de la misma es meramente para fines comerciales e informativos, por lo que de ninguna forma le da derecho a reproducirla, divulgarla o bien apropiársela para su beneficio o de terceros, ya que de lo contrario se podrá hacer acreedor a las sanciones que prevén las Leyes aplicables, incluso las penales.

FRANK WHEATLEY DE MÉXICO, S.A DE C.V.

Calle Brisa, Manzana 14 Lote 19 Col. El Molino, Ixtapaluca Estado de México, CP. 56553 Tel/Fax 01 55 59 74 65 82

WHEATLEY M.R.

FIGURE 6070 PERFORMANCE CHART
4" TO 7" x 10- 1/8" DUPLEX PISTON PUMP

DISPLACEMENT BASED IN 100% VOLUMETRIC EFFICIENCY
HP BASED ON 85% MECHANICAL EFFICIENCY AND MAXIMUM ALLOWABLE PRESSURE

RATED INPUT - 70 AT 70 RPM
MAXIMUM SPEED* - 90 RPM

GEAR RATIO - 5.466 :1
RATED ROD LOAD -8500 LBS.

DISPLACEMENT VOLUMES (100% V.E.)			PUMP CRANKSHAFT REVOLUTIONS PER MINUTE												
GPM	BPH	BPD	4" 676 PSI	4 1/4" 599 PSI	4 1/2" 534 PSI	4 3/4" 480 PSI	5" 433 PSI	5 1/4" 393 PSI	5 1/2" 358 PSI	5 3/4" 327 PSI	6" 301 PSI	6 1/4" 277 PSI	6 1/2" 256 PSI	6 3/4" 238 PSI	7" 221 PSI
140	200	4,800	68	60	53	47	43	38	35	32					
154	220	5,280	75	66	58	52	47	42	38	35	32				
168	240	5,760	82	72	64	57	51	46	425	38	35	32			
182	260	6,840	89	78	69	62	55	50	45	41	37	35	32		
196	280	6,720		84	74	66	60	54	49	45	41	30	35	32	
210	300	7,200		90	80	71	64	58	52	48	44	40	37	34	32
224	320	7,680			85	76	68	62	56	51	47	43	40	37	34
238	340	8,160			90	81	72	65	59	54	50	46	42	39	36
252	360	8,640				85	77	69	63	57	52	48	44	41	38
266	380	9,120				90	81	73	66	60	55	51	47	43	40
280	400	9,600					85	77	70	64	58	54	49	46	42
294	420	10,080					89	81	73	67	61	56	52	48	45
308	440	10,560						85	77	70	64	59	54	50	47
322	460	11,040						88	80	73	67	62	57	53	49
336	480	11,520							84	76	70	64	59	55	51
350	500	12,000							87	80	73	67	62	57	53
364	520	12,480								83	76	70	64	59	55
378	540	12,960								86	79	72	67	62	57
392	560	13,440								89	82	75	69	64	59
406	580	13,920									85	78	72	66	62
420	600	14,400									87	80	74	69	64
434	620	14,880									90	83	77	71	66
448	640	15,360										86	79	73	68
462	660	15,840										88	82	76	70
476	680	16,320											84	78	72
490	700	16,800											87	80	74
504	720	17,280											89	82	76
518	740	17,760												85	79
532	760	18,240												87	81
546	780	18,720												89	83
560	800	19,200													85
574	820	19,680													87
588	840	20,160													89
GPM FACTOR			2.0486	2.3321	2.6328	2.9518	3.2873	3.6401	4.0101	4.3973	4.8018	5.2235	5.6624	6.1185	6.5198
BPH FACTOR			2.9258	3.3315	3.7612	4.2168	4.6961	5.2002	5.7287	6.2819	6.8597	7.4622	8.0891	8.7407	9.4169

* EXCELLENT SUCTION CONDITIONS REQUIRED

$$\text{HORSEPOWER} = \frac{\text{BPH X PSI}}{2083} = \frac{\text{GMP X PSI}}{1458}$$

REGISTER Nº	DISTINCTIVE SIGN
440173	PLUG-A-RAMA
438323	PLUGARRO
422301	CHECK FRANK WHEATLEY
410680	FWM Y (DISEÑO)
444286	FWM Y (DISEÑO)
454756	FRANK WHEATLEY
541834	FRANK WHEATLEY
546203	FRANK WHEATLEY (Y DISEÑO)
545623	FRANK WHEATLEY
554405	FRANK WHEATLEY (Y DISEÑO)
547636	FRANK WHEATLEY FRANK FLO
1053832	WHEATLEY Y DISEÑO
1053829	WHEATLEY
1053831	WHEATLEY Y DISEÑO
1053830	WHEATLEY
1073033	WHEATLEY
1073036	WHEATLEY
1073034	WHEATLEY
1073035	WHEATLEY
1082910	WHEATLEY
3597745	FWM U.S.A.
3615004	FWM U.S.A.
1225056	FWI Y DISEÑO
1210371	FWI Y DISEÑO
T0901631A	WHEATLEY INDONESIA
7280068	WHEATLEY CHINA

plan number
1-2859

La Información contenida en éste soporte o documento es de carácter confidencial y por tanto se encuentra protegida por la figura del secreto industrial, por tanto la misma sólo puede ser utilizada por Frank Wheatley de México, S.A. De C.V., así que la revelación de la misma es meramente para fines comerciales e informativos, por lo que de ninguna forma le da derecho a reproducirla, divulgarla o bien apropiársela para su beneficio o de terceros, ya que de lo contrario se podrá hacer acreedor a las sanciones que prevén las Leyes aplicables, incluso las penales.

plan number
1-2859

La Información contenida en éste soporte o documento es de carácter confidencial y por tanto se encuentra protegida por la figura del secreto industrial, por tanto la misma sólo puede ser utilizada por Frank Wheatley de México, S.A. De C.V., así que la revelación de la misma es meramente para fines comerciales e informativos, por lo que de ninguna forma le da derecho a reproducirla, divulgarla o bien apropiársela para su beneficio o de terceros, ya que de lo contrario se podrá hacer acreedor a las sanciones que prevén las Leyes aplicables, incluso las penales.

FRANK WHEATLEY DE MÉXICO, S.A DE C.V.
Calle Brisa, Manzana 14 Lote 19 Col. El Molino, Ixtapaluca Estado de México, CP. 56553 Tel/Fax 01 55 59 74 65 82

PARTS LIST FOR FIG.6050 DUPLEX PISTON PUMP FLUID END ASSEMBLY

ITEM Nº	PART Nº	Nº REQD	PART NAME
		VALVES	
		DISCHARGE	
		(HARD STEEL WING GUIDED VALVE)	
198	998-006070-080	4	COMPLETE VALVE ASSEMBLY
189	001-005963-220	4	BODY
190	001-005747-220	4	SEAT
199	001-006199-362	4	SPRING
		(MISSION RUBBER SEAL ASSEMBLY)	
200	998-006070-086	4	ENSAMBLE COMPLETO DE VALVULA
194	279-000104-217	4	CUERPO
195	279-212011-220	4	ASIENTO
201	001-006199-362	4	RESORTE
		VALVE SEAT PULLERS	
203	998-002712-087	1	PARA VALVULA ACERO TRATADO
204	998-006070-085	1	PARA VALVULA DISCO DE CELCON

REGISTER Nº	DISTINCTIVE SIGN
440173	PLUG-A-RAMA
438323	PLUGARRO
422301	CHECK FRANK WHEATLEY
410680	FWM Y (DISEÑO)
444286	FWM Y (DISEÑO)
454756	FRANK WHEATLEY
541834	FRANK WHEATLEY
546203	FRANK WHEATLEY (Y DISEÑO)
545623	FRANK WHEATLEY
554405	FRANK WHEATLEY (Y DISEÑO)
547636	FRANK WHEATLEY FRANK FLO
1053832	WHEATLEY Y DISEÑO
1053829	WHEATLEY
1053831	WHEATLEY Y DISEÑO
1053830	WHEATLEY
1073033	WHEATLEY
1073036	WHEATLEY
1073034	WHEATLEY
1073035	WHEATLEY
1082910	WHEATLEY
3597745	FWM U.S.A.
3615004	FWM U.S.A.
1225056	FWI Y DISEÑO
1210371	FWI Y DISEÑO
T0901631A	WHEATLEY INDONESIA
7280068	WHEATLEY CHINA

plan number
1-2859

La Información contenida en éste soporte o documento es de carácter confidencial y por tanto se encuentra protegida por la figura del secreto industrial, por tanto la misma sólo puede ser utilizada por Frank Wheatley de México, S.A. De C.V., así que la revelación de la misma es meramente para fines comerciales e informativos, por lo que de ninguna forma le da derecho a reproducirla, divulgarla o bien apropiársela para su beneficio o de terceros, ya que de lo contrario se podrá hacer acreedor a las sanciones que prevén las Leyes aplicables, incluso las penales.

plan number
1-2859

La Información contenida en éste soporte o documento es de carácter confidencial y por tanto se encuentra protegida por la figura del secreto industrial, por tanto la misma sólo puede ser utilizada por Frank Wheatley de México, S.A. De C.V., así que la revelación de la misma es meramente para fines comerciales e informativos, por lo que de ninguna forma le da derecho a reproducirla, divulgarla o bien apropiársela para su beneficio o de terceros, ya que de lo contrario se podrá hacer acreedor a las sanciones que prevén las Leyes aplicables, incluso las penales.